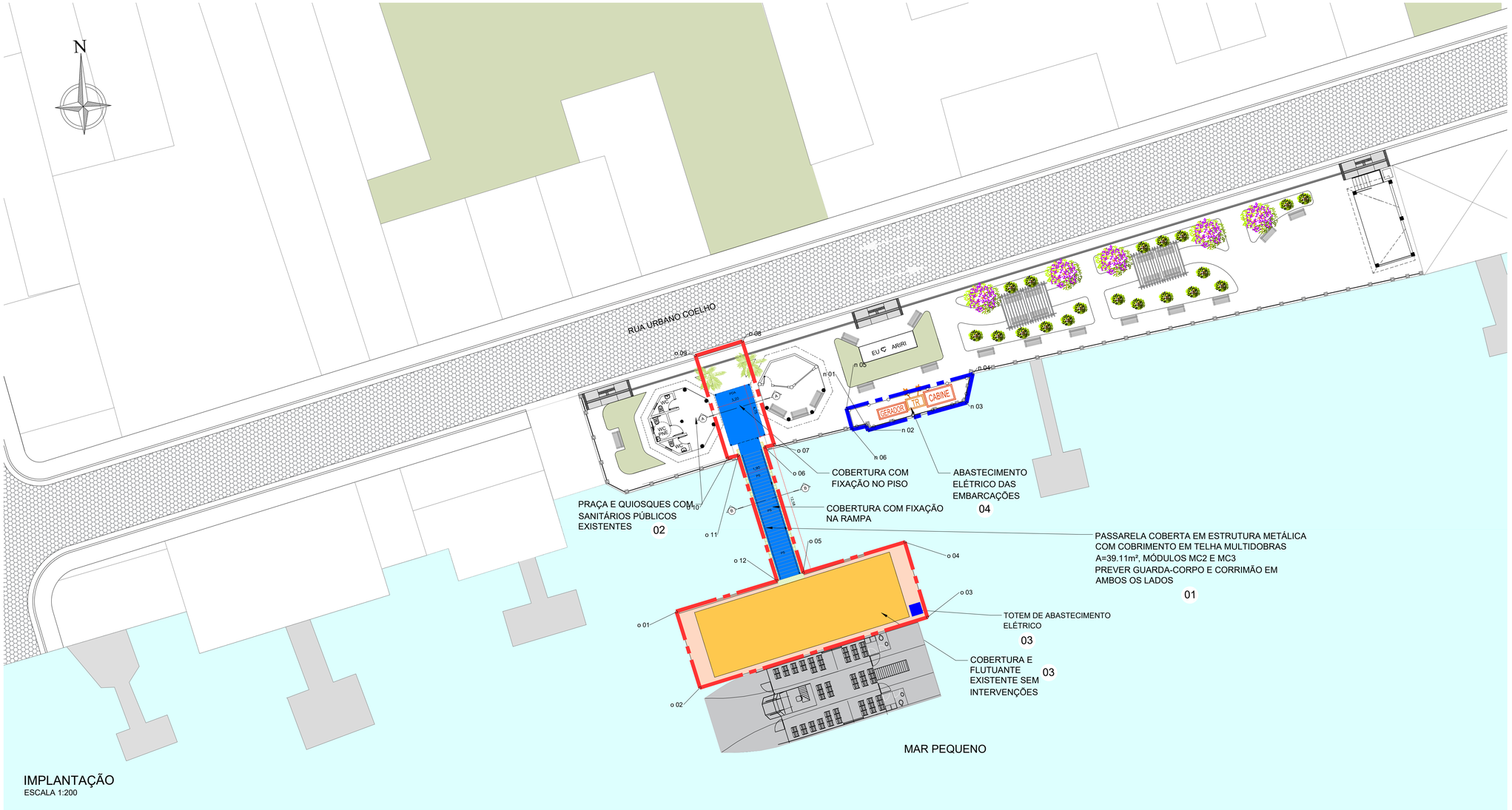

IMPLANTAÇÃO
ESCALA 1:200

TERMINAL DE ARIRI			
ITEM	DESCRIÇÃO	UNID.	QUANT.
2	INFRAESTRUTURA EM TERRA (SISTEMA VIÁRIO)		
2.1	RECUPERAÇÃO DA PAVIMENTAÇÃO VIÁRIA	m²	0,00
2.2	NOVA PAVIMENTAÇÃO VIÁRIA (BLOCO INTERTRAVADO)	m²	0,00
2.3	RECUPERAÇÃO DO CALÇAMENTO	m²	0,00
2.4	NOVO CALÇAMENTO	m²	0,00
2.5	RECUPERAÇÃO DA ILUMINAÇÃO PÚBLICA	lux	0,00
2.6	NOVA ILUMINAÇÃO PÚBLICA	lux	0,00
2.7	RECUPERAÇÃO DA DRENAGEM	m²	0,00
2.8	NOVA DRENAGEM	m²	0,00
2.9	RECUPERAÇÃO DA SINALIZAÇÃO HORIZONTAL E VERTICAL	m²	0,00
2.10	NOVA SINALIZAÇÃO HORIZONTAL E VERTICAL	m²	0,00
2.11	RECUPERAÇÃO DO URBANISMO E PAISAGISMO	m²	0,00
2.12	NOVA URBANISMO E PAISAGISMO	m²	0,00
3	INFRAESTRUTURA (EDIFICAÇÃO)		
3.1	RECUPERAÇÃO DA EDIFICAÇÃO EXISTENTE	m²	0,00
3.2	NOVO TERMINAL DE PASSAGEIROS	m²	0,00
3.2	NOVA EDIFICAÇÃO DE APOIO	m²	0,00
3.3	COBERTURA NO FLUTUANTE SEM INTERVEÇÕES	m²	108
3.4	NOVA COBERTURA PASSARELA	m²	39
4	INFRAESTRUTURA (AQUAVIÁRIA)		
4.1	FLUTUANTE SEM INTERVENÇÕES	m²	146
4.2	PONTE DE ACESSO SEM INTERVENÇÕES	m²	30
4.3	NOVA PONTE DE ACESSO	m²	0,00
4.4	DOLFINS DE AMARRAÇÃO SEM INTERVENÇÕES	un	2
4.5	RECUPERAÇÃO PIERES	m²	0,00
4.6	NOVO PIER	m²	0,00

INTERVENÇÕES	
ITEM	DESCRIÇÃO
01	COBERTURA SOBRE RAMPA DE LIGAÇÃO ATÉ OS QUIOSQUES DA PRAÇA.
02	PRAÇA EXISTENTE COM IMPLANTAÇÃO DE QUIOSQUES COM ATENDIMENTO DE SANITÁRIOS PÚBLICOS
03	O SISTEMA DE ATRACAÇÃO E EMBARCAÇÃO DEVERÁ SER SUBSTITUIDO PARA EMBARCAÇÕES ELÉTRICAS. FLUTUANTE, COBERTURA, DOLFINS E RAMPA DE LIGAÇÃO SEM INTERVENÇÕES. PREVER TOTEM DE ABASTECIMENTO ELÉTRICO NO FLUTUANTE E INFRAESTRUTURA ELÉTRICA NO LADO TÉRREO (VER ITEM 04)
04	IMPLANTAÇÃO DE GERADOR, TRAFO E CABINE PARA O ABASTECIMENTO ELÉTRICO DAS EMBARCAÇÕES
NOTA:	PARA A ELABORAÇÃO DOS PROJETOS A CONCESSIONÁRIA DEVERÁ REALIZAR ESTUDO TOPOGRÁFICO DETALHADO PARA ASSEGURAR A VIABILIDADE E CONFORMIDADE DO PROJETO COM AS NORMAS TÉCNICAS E AMBIENTAIS.

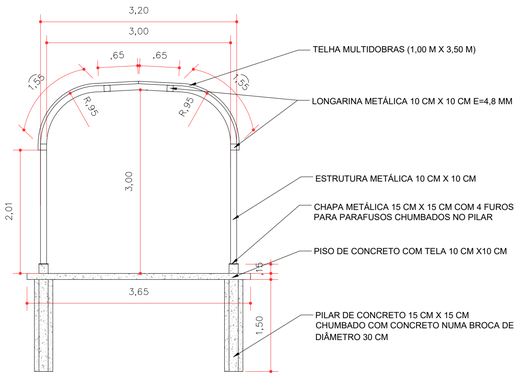

MC2 - CORTE AA
PASSARELA DUPLA ALTEADA - PDA
(FIXAÇÃO NO PISO)
ESCALA 1:50

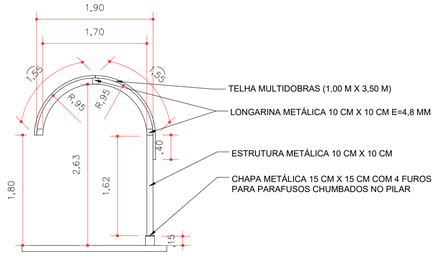

MC3 - CORTE BB
PASSARELA SIMPLES - PS
FIXAÇÃO NA RAMPA
ESCALA 1:50

N°	Descrição	Emissão	Verificação	Aprovação	Código
2	REVISÃO GERAL	05/08/2025			
1	REVISÃO GERAL	11/03/2025			
0	EMISSÃO INICIAL	01/10/2024			

Revisões

LEGENDA
- PROJEÇÃO DA COBERTURA
- ÁREA A DEMOLIR
- EDIFICAÇÃO A CONSTRUIR
- EDIFICAÇÃO A REFORMAR
- EDIFICAÇÃO A MANTER SEM INTERVENÇÕES
- ÁREA OPERACIONAL A=216m²
- ÁREA NÃO OPERACIONAL A=25m²

Escala Gráfica
0m 50m 100m

TRAVESSIA LITORAL SUL - SP

OBJECT: TRAVESSIA BALSAS SP - CANANÉIA - ARIRI (CAN-ARI)

TITLE: LEVANTAMENTO DE ÁREAS - ARRANJO GERAL, INTERVENÇÕES E DETALHES — DATE: AGO/2025

LOCATION: TRV-08B-002 - TERMINAL DE ARIRI — SCALE: A1=INDICADA

Nº: DE-BR-SP-TRV-08B-ARI-ARQ-002 — REV.: 2

FOLHA A1