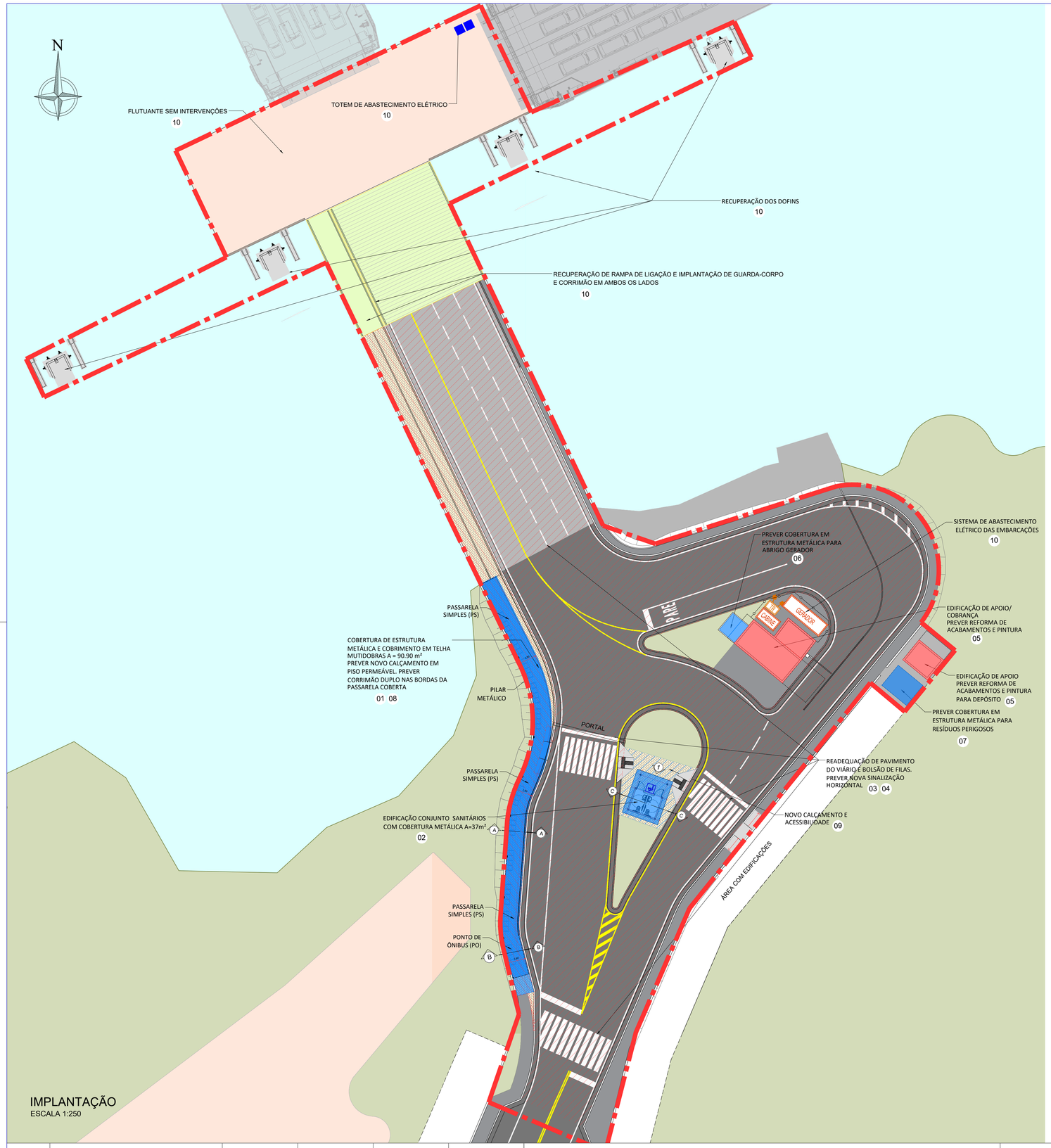

IMPLANTAÇÃO
ESCALA 1:250

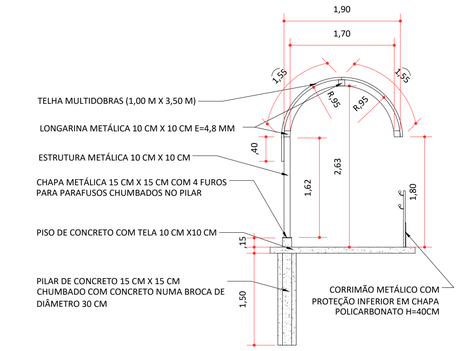

MC2 - CORTE AA PASSARELA SIMPLES (PS)
ESCALA 1:50

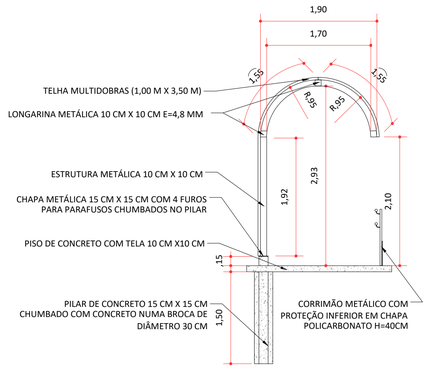

MC2 - CORTE BB PONTO DE ÔNIBUS (PO)
ESCALA 1:50

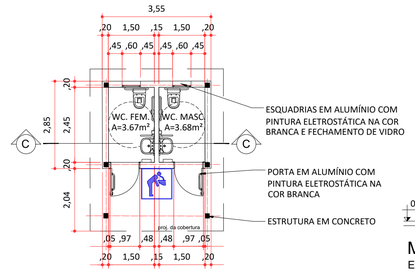

PLANTA BAIXA MÓDULO MS - SANITÁRIOS
ESCALA 1:100

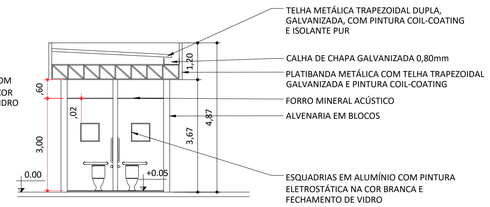

MS - CORTE CC
ESCALA 1:100

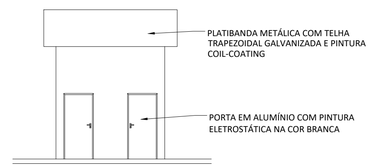

MS - ELEVAÇÃO 01
ESCALA 1:100

TERMINAL DE GUARUJÁ			
ITEM	DESCRIÇÃO	UNID.	QUANT.
2	INFRAESTRUTURA EM TERRA (SISTEMA VIÁRIO)		
2.1	RECUPERAÇÃO DA PAVIMENTAÇÃO VIÁRIA	m²	1866
2.2	NOVA PAVIMENTAÇÃO VIÁRIA	m²	0,00
2.3	RECUPERAÇÃO DO CALÇAMENTO	m²	195
2.4	NOVO CALÇAMENTO	m²	37
2.5	RECUPERAÇÃO DA ILUMINAÇÃO PÚBLICA	lux	0,00
2.6	NOVA ILUMINAÇÃO PÚBLICA	lux	0,00
2.7	RECUPERAÇÃO DA DRENAGEM	m²	1866
2.8	NOVA DRENAGEM	m²	0,00
2.9	RECUPERAÇÃO DA SINALIZAÇÃO HORIZONTAL E VERTICAL	m²	0,00
2.10	NOVA SINALIZAÇÃO HORIZONTAL E VERTICAL	m²	283
2.11	RECUPERAÇÃO DO URBANISMO E PAISAGISMO	m²	0,00
2.12	NOVA URBANISMO E PAISAGISMO	m²	0,00
3	INFRAESTRUTURA (EDIFICAÇÃO)		
3.1	RECUPERAÇÃO DA EDIFICAÇÃO EXISTENTE	m²	48
3.2	NOVA EDIFICAÇÃO - ABRIGOS E SANITÁRIOS	m²	40
3.2	NOVA EDIFICAÇÃO DE APOIO	m²	0,00
3.3	NOVA COBERTURA	m²	0,00
3.4	RECUPERAÇÃO DE PASSARELAS	m²	0,00
4	INFRAESTRUTURA (AQUAVIÁRIA)		
4.1	RECUPERAÇÃO FLUTUANTE	m²	537
4.2	RECUPERAÇÃO DA PONTE DE ACESSO	m²	238
4.3	NOVA PONTE DE ACESSO	m²	0,00
4.4	RECUPERAÇÃO DOLFIM DE AMARRAÇÃO	un	4
4.5	RECUPERAÇÃO PIERES	m²	0,00
4.6	NOVO PIER	m²	0,00

INTERVENÇÕES	
ITEM	DESCRIÇÃO
01	REFORMA DA COBERTURA DE ABRIGO COM ATENDIMENTO A PASSAGEIROS E CICLISTAS PARA EMBARQUE E DESEMBARQUE, MÓDULO MC2. PREVER CORRIMÃO DUPLO NAS BORDAS DA PASSARELA COBERTA.
02	IMPLANTAÇÃO DE CONJUNTO DE SANITÁRIOS COM ATENDIMENTO A ACESSIBILIDADE, MÓDULO MS. PREVER SISTEMA DE ESGOTO COM BIODIGESTOR.
03	READEQUAÇÃO DO BOLSÃO DE FILAS E VIÁRIO. NOVA SINALIZAÇÃO HORIZONTAL
04	RECUPERAÇÃO DA DRENAGEM NA ÁREA DO BOLSÃO DE FILAS
05	REFORMA DA EDIFICAÇÃO DE APOIO EXISTENTE E ÁREA DEPÓSITO/ APOIO
06	PREVER COBERTURA DE PROTEÇÃO PARA GERADOR EXISTENTE
07	NOVA EDIFICAÇÃO PARA DEPÓSITO DE RESÍDUOS PERIGOSOS
08	READEQUAÇÃO DO CALÇAMENTO
09	NOVO CALÇAMENTO EM PISO PERMEÁVEL
10	O SISTEMA DE ATRACAÇÃO E EMBARCAÇÃO DEVERÁ SER SUBSTITUIDO PARA EMBARCAÇÕES ELÉTRICAS. PREVER A RECUPERAÇÃO DA RAMPA DE LIGAÇÃO E DOLFINS. FLUTUANTE SEM INTERVENÇÕES. PREVER TOTEM DE ABASTECIMENTO ELÉTRICO E INFRAESTRUTURA ELÉTRICA NO LADO TERRESTRE.

NOTA: PARA A ELABORAÇÃO DOS PROJETOS A CONCESSIONÁRIA DEVERÁ REALIZAR ESTUDO TOPOGRÁFICO DETALHADO PARA ASSEGURAR A VIABILIDADE E CONFORMIDADE DO PROJETO COM AS NORMAS TÉCNICAS E AMBIENTAIS.

N°	Descrição	Emissão	Verificação	Aprovação	Código
2	REVISÃO GERAL	05/08/2025			
1	REVISÃO GERAL	11/03/2025			
0	EMISSÃO INICIAL	01/10/2024			

Revisões

LEGENDA
- PROJEÇÃO DA COBERTURA
- ÁREA A DEMOLIR
- EDIFICAÇÃO A CONSTRUIR
- EDIFICAÇÃO A REFORMAR
- EDIFICAÇÃO A MANTER SEM INTERVENÇÕES
- ÁREA OPERACIONAL A=3.843m²

Escala Gráfica
0m 50m 100m

fipe 50 ANOS

TRAVESSIA LITORAL CENTRO - SP

OBJECT: TRAVESSIA BALSAS SP - BERTIOGA - GUARUJÁ (BER-GUA)

TITLE: LEVANTAMENTO DE ÁREAS - ARRANJO GERAL, INTERVENÇÕES E DETALHES

DATE: AGO/2025

LOCATION: TRV-04B-002 - TERMINAL DE GUARUJÁ

SCALE: A1=INDICADA

Nº: DE-BR-SP-TRV-04B-GUA-ARQ-002

REV.: 2

FOLHA A1